茅　野　市　行　政　機　構　図

令和7年4月1日

- 市　長
  - 副　市　長
    - 地域創生政策監
  - 総務部
    - 総務課
      - 行政係
      - 職員係
      - 人財育成係
    - 財政課
      - 財政係
      - 行革推進係
      - 契約検査係
      - 管財係
    - 税務課
      - 市民税係
      - 資産税係
      - 諸税係
      - 収税係
    - 防災課
      - 防災係
    - 消防課
      - 消防係
  - 企画部
    - 秘書広聴課
      - 秘書広聴係
    - 企画課
      - 企画係
    - ＤＸ推進課
      - ＤＸ企画幹
      - 自治体デジタル係
      - 地域ＤＸ推進係
    - 地域創生課
      - 地域創生係
      - 広報係
      - 移住・交流推進室
        - 移住・交流推進係
  - 市民環境部
    - 市民課
      - 市民係
        - ［公園墓地］
      - 戸籍係
        - ［茅野駅前ベルピア出張所］
      - 消費生活センター
    - パートナーシップのまちづくり推進課
      - コミュニティ推進係
        - ちの地区コミュニティセンター
        - 宮川地区コミュニティセンター
        - 米沢地区コミュニティセンター
        - 豊平地区コミュニティセンター
        - 玉川地区コミュニティセンター
        - 泉野地区コミュニティセンター
        - 金沢地区コミュニティセンター
        - 湖東地区コミュニティセンター
        - 北山地区コミュニティセンター
        - 中大塩地区コミュニティセンター
      - 市民活動推進係
        - ［市民活動センター］
    - 環境課
      - 環境保全係
      - 公害衛生係
      - ゼロカーボン推進室
        - ゼロカーボン推進係
    - 美サイクルセンター
      - 業務係
        - ［最終処分場］
  - 健康福祉部（福祉事務所長）
    - 社会福祉課
      - 地域障害者自立生活支援ｾﾝﾀｰ
      - 生活就労支援センター
      - 高齢福祉係
        - ［寿和寮］
        - ［高齢者福祉ｾﾝﾀｰ塩壺の湯］
        - ［アクアランド茅野］
        - ［河原の湯］
        - ［金鶏の湯］
        - ［縄文の湯］
        - ［望岳の湯］
        - ［塩壺の湯］
      - 障害福祉係
      - 生活福祉係
    - 保険課
      - 介護保険係
      - 国保年金係
      - 後期高齢・福祉医療係
    - こども家庭センター
      - 健康づくり推進課
        - 健康総務係
          - ［健康管理センター］
        - 健康推進係
    - 保健福祉ｻｰﾋﾞｽｾﾝﾀｰ
      - 福祉21推進係
      - 東部地域福祉推進係
        - ［東部保健福祉ｻｰﾋﾞｽｾﾝﾀｰ］
      - 西部地域福祉推進係
        - ［西部保健福祉ｻｰﾋﾞｽｾﾝﾀｰ］
      - 中部地域福祉推進係
        - ［中部保健福祉ｻｰﾋﾞｽｾﾝﾀｰ］
      - 北部地域福祉推進係
        - ［北部保健福祉ｻｰﾋﾞｽｾﾝﾀｰ］
    - 福祉事務所
  - 産業経済部
    - 農林課
      - 産業企画幹
      - 農政係
      - 林務係
      - 土地改良係
      - 鳥獣被害対策室
        - 鳥獣被害対策係
    - 商工課
      - 工業・産業振興係
        - ［コワーキングスペース］
      - 商業労政係
    - 観光課
      - 観光係

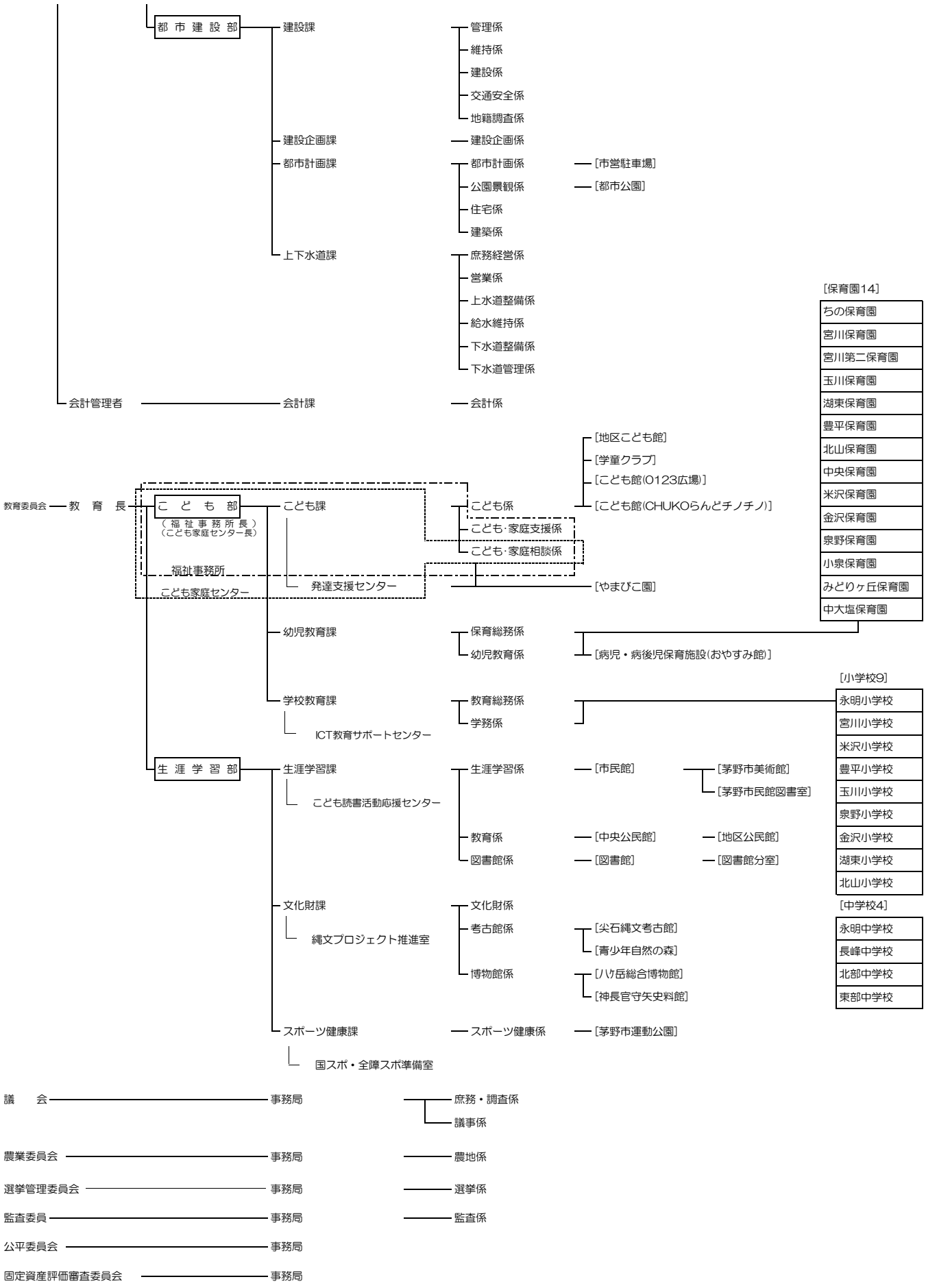
都市建設部
建設課
管理係
維持係
建設係
交通安全係
地籍調査係
建設企画課
建設企画係
都市計画課
都市計画係
［市営駐車場］
公園景観係
［都市公園］
住宅係
建築係
上下水道課
庶務経営係
営業係
上水道整備係
給水維持係
下水道整備係
下水道管理係
会計管理者
会計課
会計係
［保育園14］
ちの保育園
宮川保育園
宮川第二保育園
玉川保育園
湖東保育園
豊平保育園
北山保育園
中央保育園
米沢保育園
金沢保育園
泉野保育園
小泉保育園
みどりヶ丘保育園
中大塩保育園
［地区こども館］
［学童クラブ］
［こども館(0123広場)］
［こども館(CHUKOらんどチノチノ)］
教育委員会
教育長
こども部
（福祉事務所長）
（こども家庭センター長）
福祉事務所
こども家庭センター
こども課
こども係
こども・家庭支援係
こども・家庭相談係
発達支援センター
［やまびこ園］
幼児教育課
保育総務係
幼児教育係
［病児・病後児保育施設(おやすみ館)］
［小学校9］
学校教育課
教育総務係
学務係
ICT教育サポートセンター
永明小学校
宮川小学校
米沢小学校
豊平小学校
玉川小学校
泉野小学校
金沢小学校
湖東小学校
北山小学校
生涯学習部
生涯学習課
こども読書活動応援センター
生涯学習係
［市民館］
［茅野市美術館］
［茅野市民館図書室］
教育係
［中央公民館］
［地区公民館］
図書館係
［図書館］
［図書館分室］
文化財課
縄文プロジェクト推進室
文化財係
考古館係
［尖石縄文考古館］
［青少年自然の森］
博物館係
［八ヶ岳総合博物館］
［神長官守矢史料館］
［中学校4］
永明中学校
長峰中学校
北部中学校
東部中学校
スポーツ健康課
国スポ・全障スポ準備室
スポーツ健康係
［茅野市運動公園］
議会
事務局
庶務・調査係
議事係
農業委員会
事務局
農地係
選挙管理委員会
事務局
選挙係
監査委員
事務局
監査係
公平委員会
事務局
固定資産評価審査委員会
事務局

茅　野　市　行　政　機　構　図

令和7年4月1日

関　係　団　体　組　織　図

- 諏訪南行政事務組合
  - 事務局（兼）
    - 総務斎場課（兼）
      - 総務斎場係（兼）
        - 静香苑（兼）
    - 廃棄物施設課（兼）
      - 廃棄物施設係（兼）
        - 諏訪南清掃ｾﾝﾀｰ（兼）
        - 諏訪南ﾘｻｲｸﾙｾﾝﾀｰ（兼）

- 諏訪中央病院組合
  - 諏訪中央病院
    - 国民健康保険診療所
      - [ﾘﾊﾞｰｻｲﾄﾞｸﾘﾆｯｸ]
      - [北山診療所]
  - 介護老人保健施設やすらぎの丘
  - 介護老人福祉施設ふれあいの里
  - 諏訪中央病院看護専門学校

- 諏訪広域公立大学事務組合
  - 事務局（兼）
    - 大学係（兼）

- 諏訪広域連合
  - 事務局
    - 企画総務課
      - 総務係
      - 企画係
      - 会計係
    - 情報政策課
      - 情報政策係
    - 介護保険課
      - 総務係
      - 審査係
      - 事業所係
      - 給付係
    - 八ヶ岳寮
      - 庶務係
      - 生活相談係
      - 支援係
  - 消防本部
    - 茅野消防署（兼）
      - 第1消防係
      - 第2消防係
      - 第3消防係
      - 庶務係（兼）
      - 西部分署
        - 第1消防係
        - 第2消防係
        - 第3消防係
      - 北部分署
        - 第1消防係
        - 第2消防係
        - 第3消防係
    - (岡谷消防署)
    - (諏訪消防署)
    - (下諏訪消防署)
    - (冨士見消防署)
    - (原消防署)